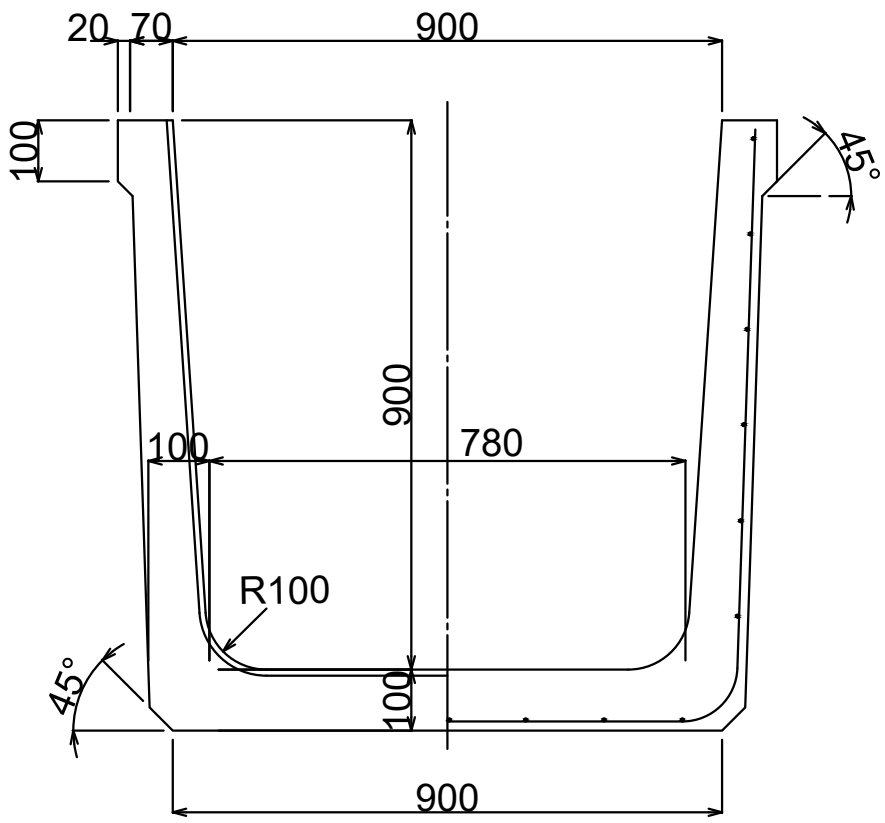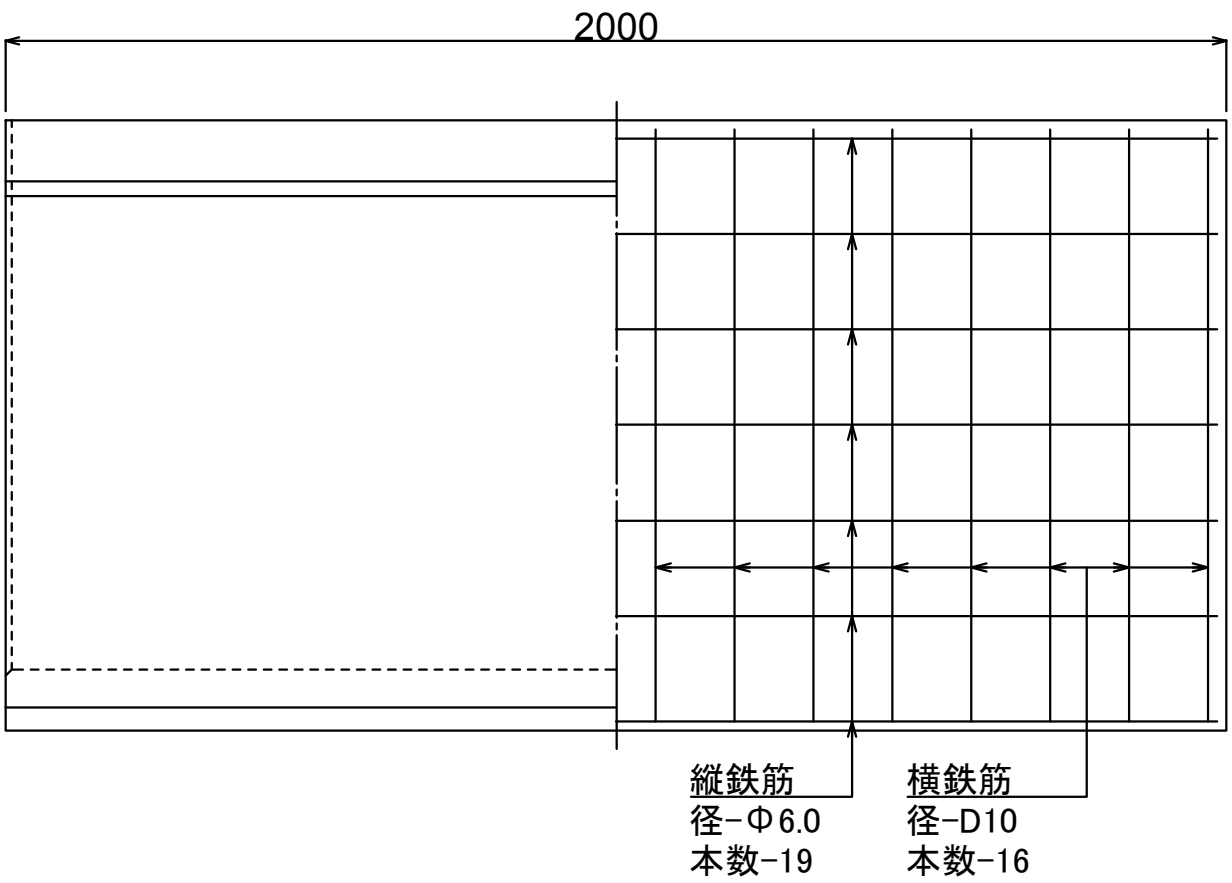製品名	ベンチフリューム改良型	参考質量
呼び名	900	1,222 kg